S90AD11E

ФРЕЗЫ ДЛЯ ОБРАБОТКИ ПРЯМОУГОЛЬНЫХ УСТУПОВ

FORCE *AD*

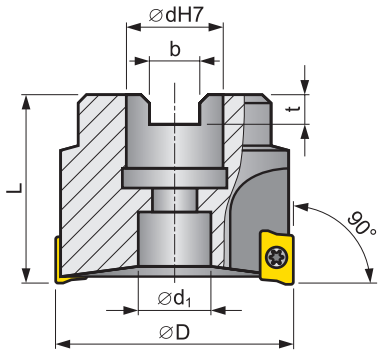

γ_p	+11°÷ +12°	κ_r	90°
γ_f	-5,2°÷-8,1°	$a_{p\,max}$	9 мм

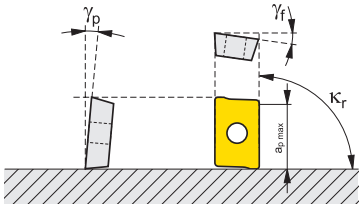

Z* - Количество зубьев

Все размеры в [мм]

ISO	Ассортимент	Размеры D	dH7	d_1	L	b	t	Z*					Охлаждение	[кг]
40A04R-S90AD11E-C	●	40	16	14	40	8,4	5,6	4					+	0,20
40A06R-S90AD11E-C	●	40	16	14	40	8,4	5,6	6					+	0,20
50A05R-S90AD11E-C	●	50	22	18	40	10,4	6,3	5					+	0,30
50A07R-S90AD11E-C	●	50	22	18	40	10,4	6,3	7					+	0,30
63A06R-S90AD11E-C	●	63	22	18	40	10,4	6,3	6					+	0,50
63A09R-S90AD11E-C	●	63	22	18	40	10,4	6,3	9					+	0,50
80A10R-S90AD11E-C	●	80	27	38	50	12,4	7,0	10					+	1,00
100A11R-S90AD11E-C	○	100	32	45	50	14,4	8,0	11					+	1,70
125A12R-S90AD11E-C	○	125	40	56	63	16,4	9,0	12					+	3,50

PRAMET

● складируемый ассортимент / ○ нескладируемый ассортимент
■ складируемый ассортимент с 01.04.2014 / □ нескладируемый ассортимент с 01.04.2014
Актуальный ассортимент представлен в действующем прайс-листе.