SDJCR/L

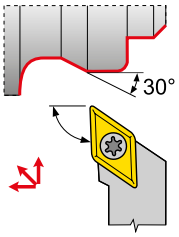

174 - 176, 233, 238

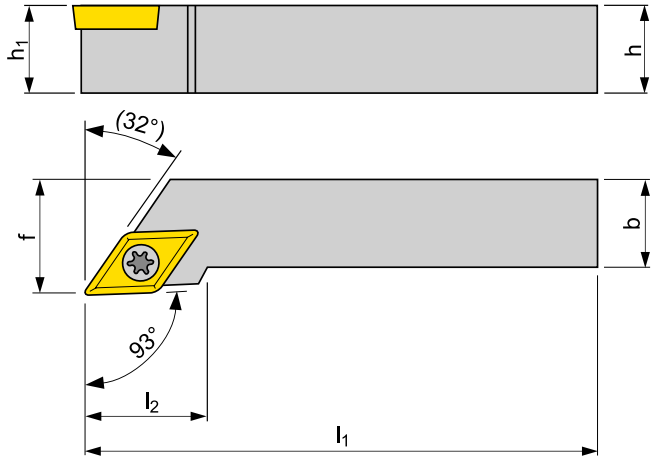

γ_o° - передний угол λ_s° - угол наклона

ТОКАРНЫЙ РЕЗЕЦ ДЛЯ НАРУЖНОЙ ОБРАБОТКИ

ISO	П/Л	Размеры										[кг]	Запчасти	Пластины
		$h=h_1$	b	f	l_1	l_2				λ_s°	γ_o°			
SDJCR/L 0808 D 07	○ / ○	8	8	10	60	14				0	0	0,04	SO1	DC.. 0702..
SDJCR/L 1010 E 07	● / ●	10	10	12	70	14				0	0	0,06	SO1	DC.. 0702..
SDJCR/L 1212 F 07	● / ●	12	12	16	80	14				0	0	0,10	SO1	DC.. 0702..
SDJCR/L 1212 F 11	● / ●	12	12	16	80	20				0	0	0,10	SO8	DC.. 11T3..
SDJCR/L 1616 H 11	● / ●	16	16	20	100	20				0	0	0,20	SO8	DC.. 11T3..
SDJCR/L 2020 K 11-M-A	● / ●	20	20	25	125	20				0	0	0,40	SD10	DC.. 11T3..
SDJCR/L 2525 M 11-M-A	● / ●	25	25	32	150	20				0	0	0,75	SD10	DC.. 11T3..
SDJCR/L 2525 M 15	● / ●	25	25	32	150	28				0	0	0,75	SD11	DC.. 1504..

все размеры в [мм]

*) Рекомендованные моменты затяжки винтов - см. стр. 380-381

Тип	Зажимной винт*	Резьба	Опорная пластина	Винт опорной пластины	Отвертка	Ключ
SO1	US 2506-T07P	(M2,5x6,3)	-	-	FLAG T07P	-
SO8	US 3510-T15P	(M3,5x10,4)	-	-	FLAG T15P	-
SD10	US 3510-T15P	(M3,5x10,4)	SDN 110304	MS 3510	FLAG T15P	HXK 3,5
SD11	US 64518-T15P	(M4,5x18)	SDN 150304	MS 4512	FLAG T15P	HXK 5

PRAMET

● складируемый ассортимент, ○ нескладируемый ассортимент,
■ складируемый ассортимент в наличии с 1. 4. 2014, □ нескладируемый ассортимент в наличии с 1. 4. 2014
Актуальный ассортимент представлен в действующем прайс-листе