2636

РЕГУЛИРУЕМЫЕ ФРЕЗЫ ДЛЯ СНЯТИЯ ФАСОК

γ_p	0°	κ_r	10° ÷ 80°
γ_f	-8°	$a_{p\,max}$	–

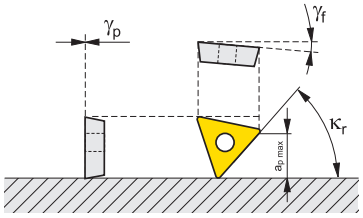

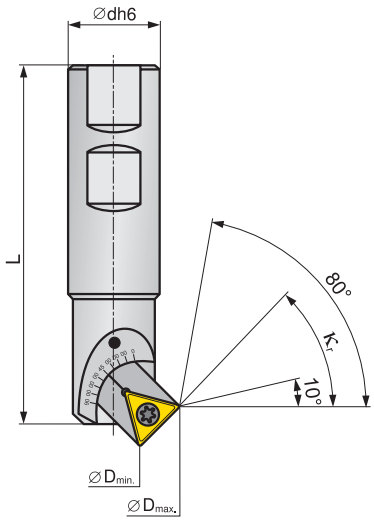

Z* - Количество зубьев

Все размеры в [мм]

ISO	Ассортимент	Размеры											Охлаждение	[кг]
		dh6	L	κ_r	D_{min}	D_{max}								
2636-05-25	●	25	100	10°	5,0	31,0								0,30
				15°	5,5	31,0								0,30
				30°	7,0	29,5								0,30
				45°	11,0	29,5								0,30
				60°	16,0	28,5								0,30
				75°	21,0	26,5								0,30
				80°	23,0	26,0								0,30

● складируемый ассортимент / ○ нескладируемый ассортимент
■ складируемый ассортимент с 01.04.2014 / □ нескладируемый ассортимент с 01.04.2014
Актуальный ассортимент представлен в действующем прайс-листе.